OEM Finland Oy | Puh: 0207 499 499 | info@oem.fi | www.oem.fi
PL 9, 20101 TURKU

ERB-SARJA SOLENOIDI

ERB20-15-6/C
Solenoidi

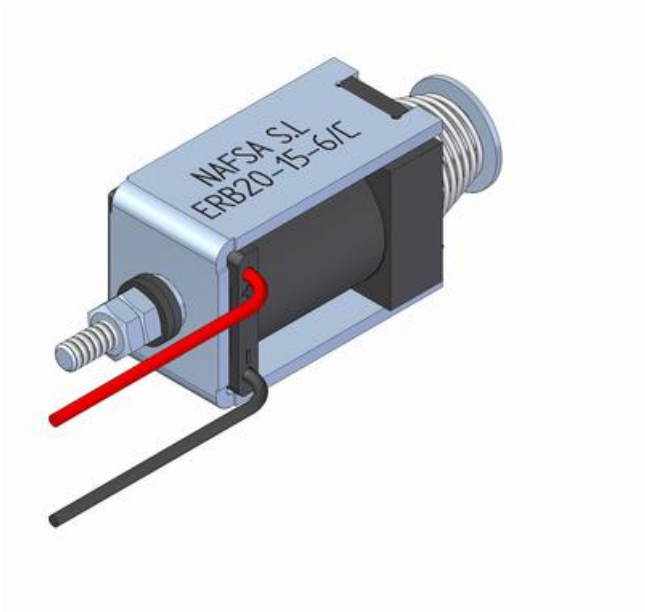

- DC jännite
- 6-10mm isku
- Räätälöinti mahdollista

TUOTEKUVAUS

ERB sarjan solenoideissa isku alkuasennosta loppuasentoon on toteutettu elektromagneettisesti. Paluu alkuun toteutetaan käänteisellä pulssilla yhdistettynä ulkoiseen voimaan tai jouseen. Tämän tyyppinen solenoidi on sopiva, kun halutaan pitää liikkeen alku -ja päätepiste paikallaan ilman, että virtaa syötetään solenoidille.

TEKNISET TIEDOT

Eristysluokka	Y (90°C)
IP-luokka	IP00
Iskun pituus	6 mm
Jännitetyyppi	DC
Kokonaispaino	47 g
Käyttösykli	25 %
Max. jännite DC	205 V
Min. jännite DC	6 V
Palautusjousi	Kyllä
Teho	10 W

Force-stroke curve (F-S)

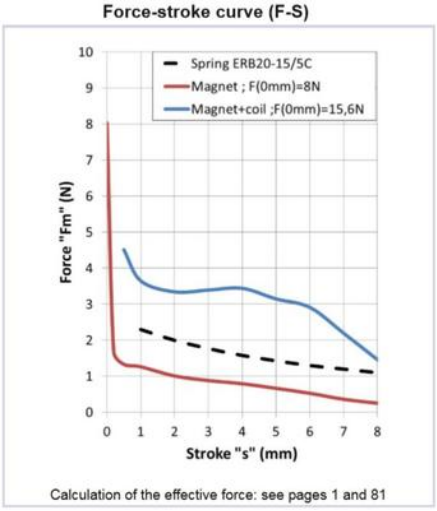

Calculation of the effective force: see pages 1 and 81
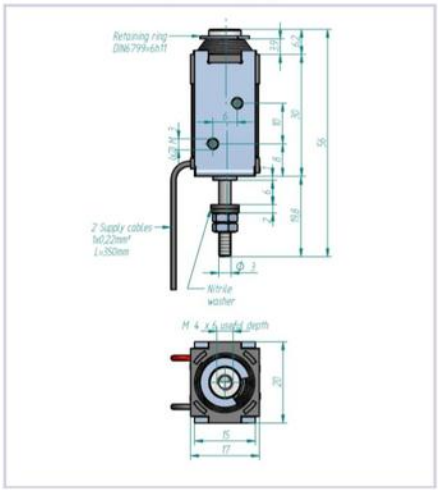
Solenoid locked